ՀԱՆԳՈՒՅՑ «Հ» - Շպ - 3, Շպ - 4

Մ 1 - 20

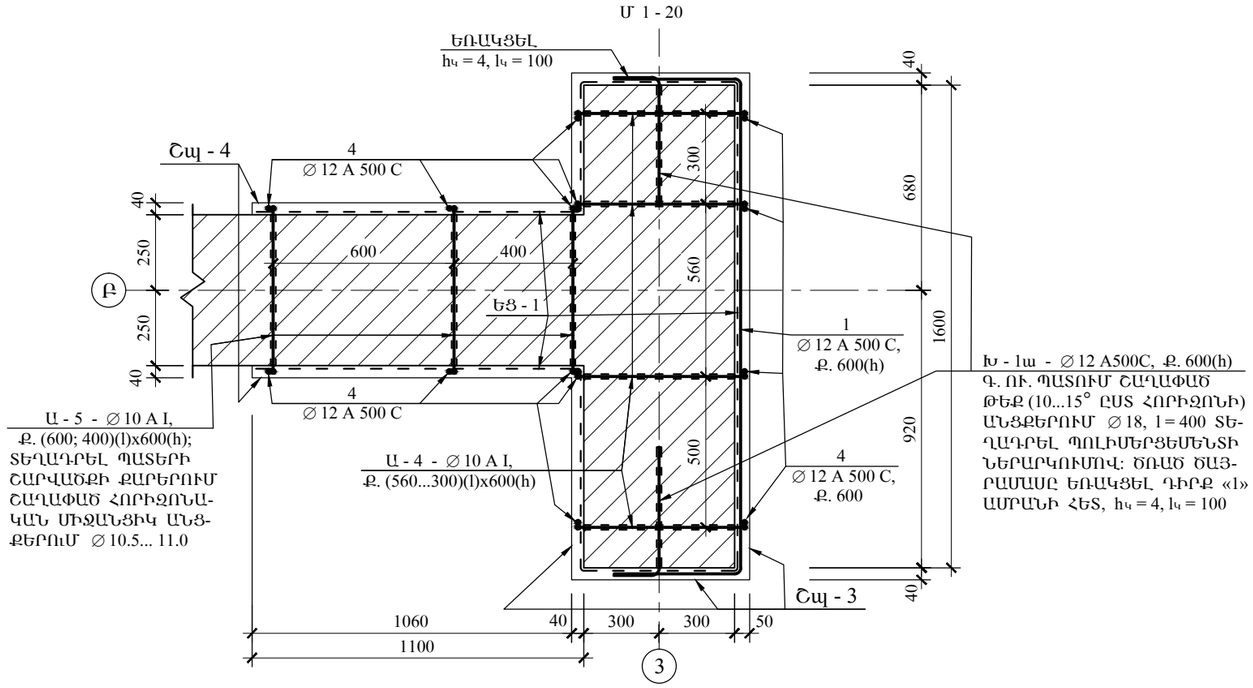

ՀԱՆԳՈՒՅՑ «Ի»

Մ 1 - 20

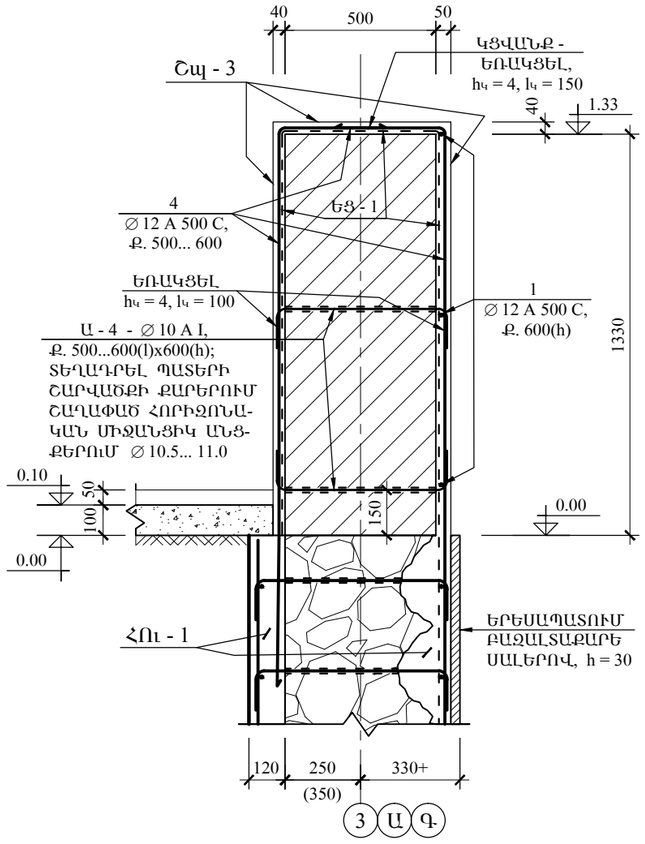

ՀԱՆԳՈՒՅՑ «Կ»

Մ 1 - 20

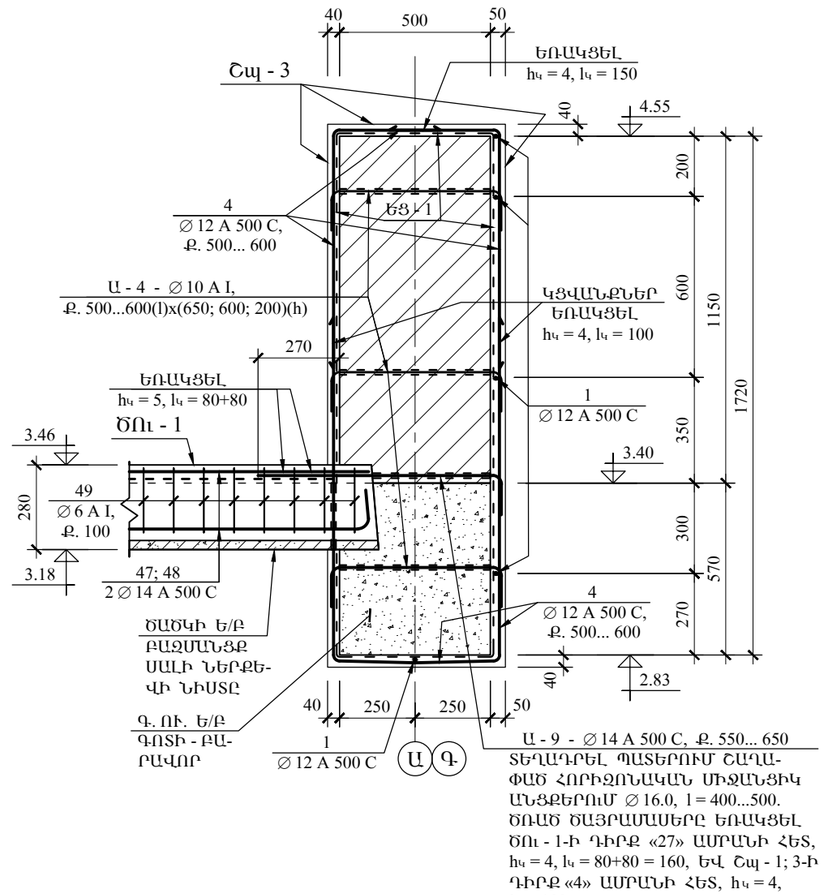

Ա - 9 - ∅ 14 A 500 C, Ք. 550... 650
ՏԵՂԱԴՐԵԼ ՊԱՏԵՐՈՒՄ ՇԱՂԱ-
ՓԱԾ ՀՈՐԻԶՈՆԱԿԱՆ ՄԻՋԱՆՑԻԿ
ԱՆՑՔԵՐՈՒՄ ∅16.0, l = 400...500.
ԾՌԱԾ ԾԱՅՐԱՄԱՍԵՐԸ ԵՌԱԿՑԵԼ
ԾՈՒ - 1-Ի ԴԻՐՔ «27» ԱՄՐԱՆԻ ՀԵՏ,
hկ = 4, lկ = 80+80 = 160, ԵՎ Շպ - 1; 3-Ի
ԴԻՐՔ «4» ԱՄՐԱՆԻ ՀԵՏ, hկ = 4,
lկ = 100

ԾԱՆՈԹ - Ն

1. Շպ - 3 ՇԱՊԻԿԻ ԿՏՐՎԱԾՔՆԵՐԸ ՏԵՍ ՆԱԵՎ ՇԿ - 24, ՇԿ - 25 ԹԵՐԹԵՐԻ ՎՐԱ.
2. ԴԻՐՔ «25»-Ը ԲԱՑԱՌՎԱԾ Է:

«ԳԼՈՄՄԱ» ԱԿ	ՎԱՅՈՑ ՁՈՐԻ ՄԱՐԶԻ ԶԱՌԻԹԱՓ ԳՅՈՒՂԻ ՄԱՆԿԱՊԱՐՏԵԶԻ ՈՒԺԵՂԱՑՈՒՄ, ՀԻՄՆԱՆՈՐՈԳՈՒՄ					
	ՏՆՕՐԵՆ	Ռ. ՄԱՆԱՍՅԱՆ		ԿՈՆՍՏՐՈՒԿՑԻԱՆԵՐ	ՓՈՒԼ	Ա.Ն.
	Ն.Գ.Կ.	Ս. ԱԹՈՅԱՆ		ՀԱՆԳՈՒՅՑՆԵՐ «Հ», «Ի», «Կ»	ԹՎԱԿԱՆ	2015
					ԹԵՐԹԵՐ	
					ԹԵՐԹ	ՇԿ - 14